МАЛЕН

Промышленная трубопроводная арматура

Каталог продукции 2013

www.zao-malen.ru

О компании

ЗАО «МАЛЕН» учреждено ГГХ «ЛЕНГАЗ» и фирмой «МАНИБС Специальарматурен» (Германия) в 1994 г. и является производителем высококачественной современной арматуры для трубопроводов всех назначений рабочим давлением до 8,0 МПа.

В настоящее время освоено серийное производство следующей продукции:

- кранов шаровых (КШ) диаметром 15-300мм;
- соединений изолирующих (СИ) диаметром от 15 до 300мм
- изолирующих шаровых кранов (КШИ) диаметром от 15 до 300 мм
- шаровых кранов без колодезной установки (КШп) для подземных трубопроводов диаметром от 50 до 300 мм.
- установок типа УВГ для присоединения новых трубопроводов к действующим сетям без снижения давления.

Наши конструкторы, используя опыт немецких коллег, разработали и постоянно совершенствуют конструкцию шаровой арматуры с целью обеспечения ее надежности, а также применительно к российским материалам и стандартам. Выпускаемая арматура соответствует ГОСТам РФ , ИСО 7121-36, а также СТО ГАЗПРОМ 2-4,1-212-2008. Продукция ЗАО «МАЛЕН» сертифицирована, имеет соответствующие разрешения Федеральной службы по экологическому, технологическому и атомному надзору на применение, а производство имеет сертификат по ISO 9001. На краны шаровые КШ и КШИ получен сертификат системы добровольной сертификации ГАЗСЕРТ.

Многолетняя безаварийная эксплуатация изолирующих соединений типа СИ и изолирующих кранов типа КШИ на газовых сетях Санкт-Петербурга позволила совместно с АО «ВНИИСТ» и АКХ им. Памфилова провести работу по разработке временного документа изменения сроков проверки эксплуатируемых изолирующих соединений и кранов типа КШИ с 1 года до 5 лет, согласованного с ГОСГОРТЕХНАДЗОРОМ РФ.

ЗАО «МАЛЕН» всегда готов к сотрудничеству и выполнению Ваших заказов.

195027, Россия, Санкт-Петербург,
ул. Магнитогорская, д.11, литера А.
(проходная ЗАО «Завод «Знамя труда»)
Тел: (812) 457-17-49, 457-17-50
Факс: (812) 677-65-27, 677-65-28
e-mail: info@zao-malen.ru
http://www.zao-malen.ru

Содержание

Краны шаровые стальные полнопроходные (КШ)	**4**
с ручным управлением	4
с ручным редуктором	6
с электро- и пневмоприводм	7
Соединения изолирующие (СИ)	**8**
Краны шаровые изолирующие стальные полнопроходные (КШИ)	**10**
Краны шаровые подземные стальные полнопроходные (КШ-п)	**12**
Установка для присоединения к действующим сетям (УВГ)	**14**
Сертификаты	**15**

Краны шаровые стальные полнопроходные КШ

Краны шаровые предназначены для установки в качестве запорной арматуры на наружных надземных и внутренних трубопроводах, нефтяной и газовой промышленности, на магистральных трубопроводах, в системах газораспределения и газопотребления, КИП, на взрывопожароопасных химических, нефтехимических и нефтеперерабатывающих производствах.

Не требуют технического обслуживания.

Возможна комплектация ответными фланцами.

Основные технические характеристики

Рабочая среда		среды, по отношению к которым применяемые материалы коррозионностойки		
Давление PN		16; 25 кг/см^2		
Класс герметичности		«А» ГОСТ 9544-2005		
Климатическое исполнение по ГОСТ 15150-69*		У1	УХЛ1 (ХЛ1)	
Температура эксплуатации, °С		-40 ... +40	-60 ... +40	
Материалы основных деталей	корпус	ст 20	09Г2С	12Х18Н9Т
	шар	12Х18Н9Т		
	уплотнение в затворе	фторопласт или полиуретан		
Тип присоединения к трубопроводу		сварное, резьбовое, фланцевое		
Управление		ручное, ручной редуктор, электропривод		
Установочное положение		любое		
Наружное антикоррозионное покрытие		композиция полиуретановая «ЛИТУРЕН»		
Ресурс крана		4000 циклов		
Гарантийный срок		12 месяцев		
Срок службы		15 лет		
Изготовление и поставка		ТУ 3742-003-35506687-98		

Присоединение - сварное
Управление - ручное

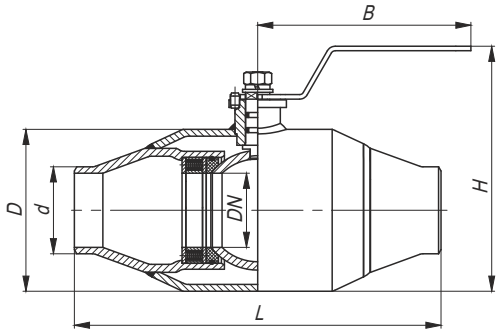

Обозначение	DN, мм	d, мм	D, мм	L, мм	B, мм	H, мм	Масса, кг
КШ-15с	15	19	41	155	101	85	0.7
КШ-20с	20	25	47	170	101	85	0.9
КШ-25с	25	32	60	175	141	121	1.7
КШ-32с	32	39.5	75	200	141	133	2.3
КШ-40с	40	46	76	205	141	128	2.6
КШ-50с	50	57.5	107	240	141	162	4.8
КШ-65с	65	76	113	410	400	179	8.2
КШ-80с	80	89	150	300	400	218	10.5
КШ-100с	100	108.5	178	370	400	250	16.2
КШ-125с	125	133	218	500	600	286	36
КШ-150с	150	159	244	480	600	336	40
КШ-200с	200	219	325	600	1000	418	82

Краны шаровые стальные полнопроходные КШ

Присоединение - фланцевое
Управление - ручное

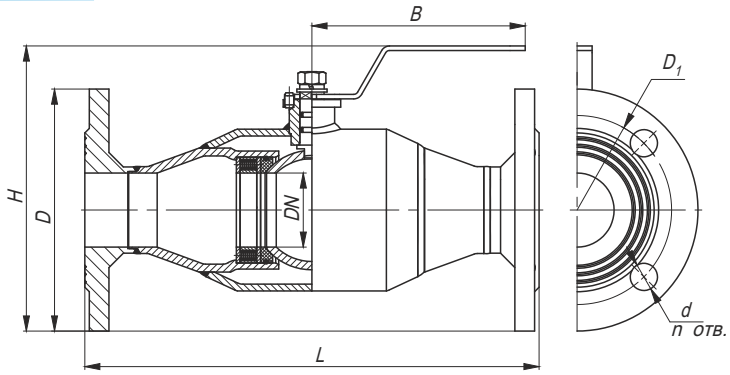

Обозначение	DN, мм	D, мм		D1,мм		d, мм		n		L, мм		B, мм	H, мм	Масса, кг	
		PN16	PN25	PN16	PN25	PN16	PN25	PN16	PN25	PN16	PN25			PN16	PN25
КШ-15ф	15	95	95	65	65	14	14	4	4	220	220	101	85	2	2.2
КШ-20ф	20	105	105	75	75	14	14	4	4	235	230	101	85	2.5	2.8
КШ-25ф	25	115	115	85	85	14	14	4	4	245	240	141	121	3.7	4
КШ-32ф	32	135	135	100	100	18	18	4	4	275	280	141	133	5.3	5.9
КШ-40ф	40	145	145	110	110	18	18	4	4	281	286	141	128	6.2	6.9
КШ-50ф	50	160	160	125	125	18	18	4	4	300	300	141	162	8.5	9.5
КШ-65ф	65	180	180	145	145	18	18	4	8	255	260	400	179	12.2	13.5
КШ-80ф	80	195	195	160	160	18	18	4	8	400	400	400	218	18	18.7
КШ-100ф	100	215	230	180	190	18	22	8	8	470	485	400	250	25	27
КШ-125ф	125	245	270	210	220	18	26	8	8	385	400	600	286	45	51
КШ-150ф	150	280	300	240	250	22	26	8	8	400	420	600	336	52	60
КШ-200ф	200	335	360	295	310	22	26	12	12	465	500	1000	418	91	103

Присоединение - резьбовое
Управление - ручное

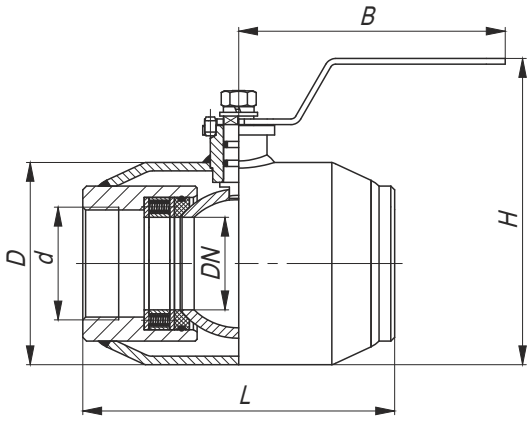

Обозначение	DN, мм	d, мм	D, мм	L, мм	B, мм	H, мм	Масса, кг
КШ-15р	15	G1/2"	41	100	101	85	0.55
КШ-20р	20	G3/4"	47	95	101	85	0.8
КШ-25р	25	G1"	60	120	141	121	1.5
КШ-32р	32	G1-1/4"	75	120	141	133	1.5
КШ-40р	40	G1-1/2"	82	130	141	128	1.8
КШ-50р	50	G2"	107	165	141	162	5

Краны шаровые стальные полнопроходные КШ

Присоединение - сварное
Управление - ручной редуктор

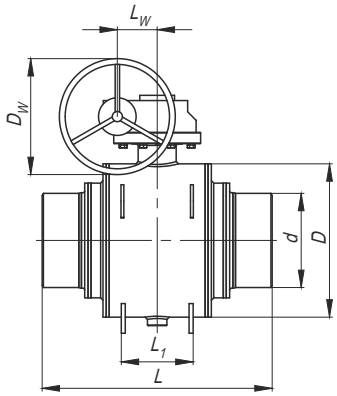

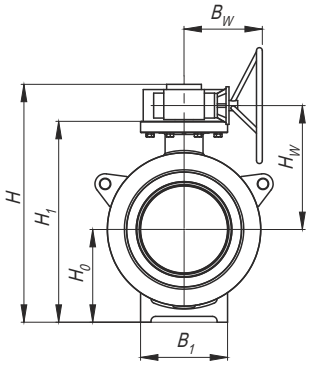

Обозначение	DN, мм	d, мм	D, мм	Dw, мм		H, мм	H0, мм	H1, мм	Hw, мм	B1, мм	Bw, мм		L, мм	L1, мм	Lw, мм	Масса, кг
				PN16	PN25						PN16	PN25				
КШ-150с (р)	150	159	244	300	300	410	122	350	271	-	220	220	480	-	-	48
КШ-200с (р)	200	219	325	500	500	550	200	450	300	200	230	230	600	180	220	100
КШ-250с (р)	250	273	420	700	300	730	270	600	385	280	270	300	685	228	137,5	200
КШ-300с (р)	300	325	530	700	300	825	320	695	430	300	300	350	850	250	420	280

Присоединение - фланцевое
Управление - ручной редуктор

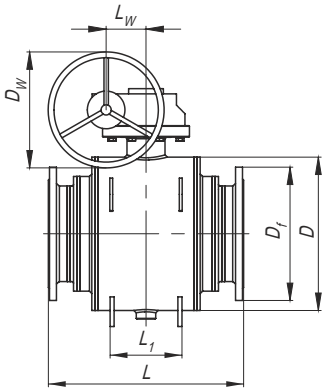

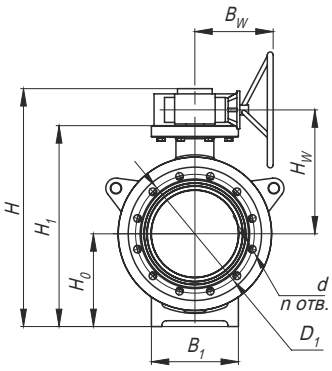

Обозначение	DN, мм	Df, мм		D1,мм		d, мм		n		L, мм		Масса, кг	
		PN16	PN25	PN16	PN25	PN16	PN25	PN16	PN25	PN16	PN25	PN16	PN25
КШ-150ф (р)	150	280	300	240	250	22	26	8	8	400	420	52	60
КШ-200ф (р)	200	335	360	295	310	22	26	12	12	465	500	91	103
КШ-250ф (р)	250	405	425	355	370	26	30	12	12	520	540	207	222
КШ-300ф (р)	300	460	485	410	430	26	30	12	16	850	850	306	333

Краны шаровые стальные полнопроходные КШ

Присоединение - сварное, фланцевое
Управление - электропривод

Краны шаровые с электроприводом предназначены для установки в качестве запорной арматуры на наружных надземных и внутренних трубопроводах, нефтяной и газовой промышленности, в системах газораспределения и газопотребления и КИП. Электроприводы, применяемые на кранах взрывозащищенные с маркировкой взрывозащиты 1ExdIIBT4 и могут устанавливаться во взрывоопасных зонах класса IIB по ГОСТ Р 51330.0-99 в п омещениях, на открытом воздухе под навесом в соответствии с ПУЭ гл. 7.3.

Электроприводы позволяют осуществлять:

• открытие и закрытие затвора арматуры с диспетчерского пульта управления;

• ручное управление затвором арматуры с помощью маховика ручного дублера при

отсутствии электропитания;

• автоматическое отключение электродвигателя конечными микровыключателями

электропривода при достижении затвором арматуры установленного угла поворота;

• указание крайних и промежуточных положений затвора арматуры на шкале местного индикатора положения;

• дистанционное указание степени открытия затвора арматуры на пульте управления;

DN, мм	PN, кгс/см²				
	16	25	40	63	80
15	МЭОФ-6,3	МЭОФ-6,3	МЭОФ-6,3	МЭОФ-6,3	МЭОФ-6,3
20	МЭОФ-6,3	МЭОФ-6,3	МЭОФ-6,3	МЭОФ-6,3	МЭОФ-16
25	МЭОФ-6,3	МЭОФ-6,3	МЭОФ-16	МЭОФ-25	МЭОФ-25
32	МЭОФ-6,3	МЭОФ-16	МЭОФ-25	МЭОФ-25	МЭОФ-40
40	МЭОФ-16	МЭОФ-25	МЭОФ-32	МЭОФ-40	МЭОФ-40
50	ГЗ-ОФВ-100	ГЗ-ОФВ-100	ГЗ-ОФВ-100	-	-
65	ГЗ-ОФВ-100	ГЗ-ОФВ-100	ГЗ-ОФВ-200	-	-
80	ГЗ-ОФВ-100	ГЗ-ОФВ-200	ГЗ-ОФВ-320	-	-
100	ГЗ-ОФВ-200	ГЗ-ОФВ-200	ГЗ-ОФВ-630	-	-
125	ГЗ-ОФВ-630	ГЗ-ОФВ-630	ГЗ-ОФВ-1600	-	-
150	ГЗ-ОФВ-630	ГЗ-ОФВ-1200	ГЗ-ОФВ-2500	-	-
200	ГЗ-ОФВ-1600	ГЗ-ОФВ-5000	-	-	-
250	ГЗ-ОФВ-5000	ГЗ-ОФВ-5000	-	-	-
300	ГЗ-ОФВ-5000	ГЗ-ОФВ-10000	-	-	-

серия МЭОФ производства ОАО "АБС ЗЭиМ Автоматизация", г. Чебоксары
серия ГЗ-ОФВ производства ООО "ГЗ ЭЛЕКТРОПРИВОД", г. Москва

Соединения изолирующие стальные полнопроходные СИ

Соединения изолирующие предназначены для установки в качестве изолирущей вставки между наземным и и подземным трубопроводами.

СИ представляет собой устройство герметич-ное относительно внешней среды, патрубки которого соединены через изолятор. СИ, в отличие от ИФС, сохраняет свои характеристики в течение длительного времени под воздействием рабочей среды, ультрафиолетового излучения, воды, пыли.

Специальная конструкция изолятора и приме-няемые материалы обеспечивают высокое электри-ческое сопротивление (более 10 МОм при напряжении 1 кВ), герметичность и защиту изолирующего слоя от внешних воздействий.

По типу присоединения изолирующие соедине-ния выпускаются резьбовые, фланцевые и под сварку.

Не требуют технического обслуживания.

Возможна комплектация ответными фланцами.

Основные технические характеристики

Рабочая среда	среды, по отношению к которым применяемые материалы коррозионностойки	
Давление PN	16 кг/см^2	
Климатическое исполнение по ГОСТ 15150-69*	У1	УХЛ1 (ХЛ1)
Температура эксплуатации, °С	-40 ... +40	-60 ... +40
Материалы основных деталей	ст 20	09Г2С
Тип присоединения к трубопроводу	сварное, резьбовое, фланцевое	
Сопротивление изолятора	⩾ 10 МОм	
Установочное положение	любое	
Наружное антикоррозионное покрытие	композиция полиуретановая «ЛИТУРЕН»	
Гарантийный срок	12 месяцев	
Срок службы	15 лет	
Изготовление и поставка	ТУ 4859-001-35506687-2000	

Присоединение - сварное

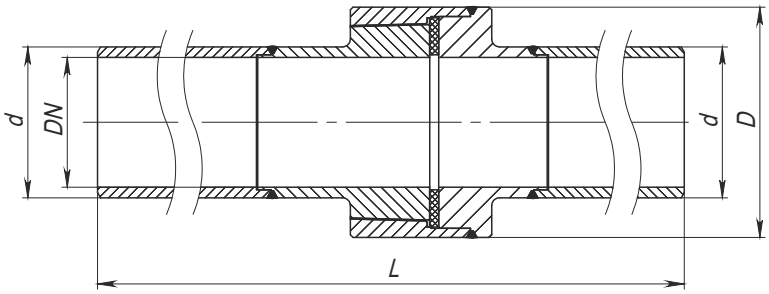

Обозначение	DN, мм	d, мм	D, мм	L, мм	Масса, кг
СИ-15с	15	21	36	255	0.55
СИ-20с	20	28	44	260	0.8
СИ-25с	25	32	52	250	1.1
СИ-32с	32	38	64	260	1.4
СИ-40с	40	45	73	270	1.8
СИ-50с	50	57	87	433	4.0
СИ-65с	65	76	113	370	5.5
СИ-80с	80	89	120	430	6.7
СИ-100с	100	108	145	350	8.2
СИ-125с	125	133	178	370	13.5
СИ-150с	150	159	218	350	20.2
СИ-200с	200	219	272	415	33
СИ-250с	250	273	320	475	46.4
СИ-300с	300	325	397	500	60

Соединения изолирующие стальные полнопроходные СИ

Присоединение - резьбовое

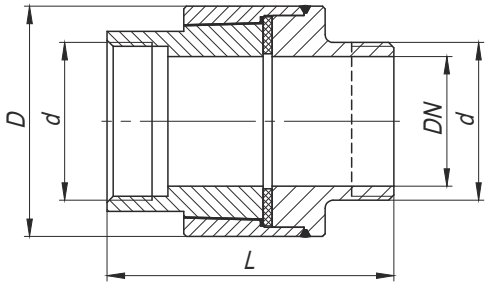

Обозначение	DN, мм	d	D, мм	L, мм	Масса, кг
СИ-15р	15	G1/2"	36	88	0.35
СИ-20р	20	G3/4"	44	88	0.5
СИ-25р	25	G1"	52	88	0.8
СИ-32р	32	G1-1/4"	64	86	1
СИ-40р	40	G1-1/2"	73	88	1.2
СИ-50р	50	G2"	87	109	2.0

Присоединение - фланцевое

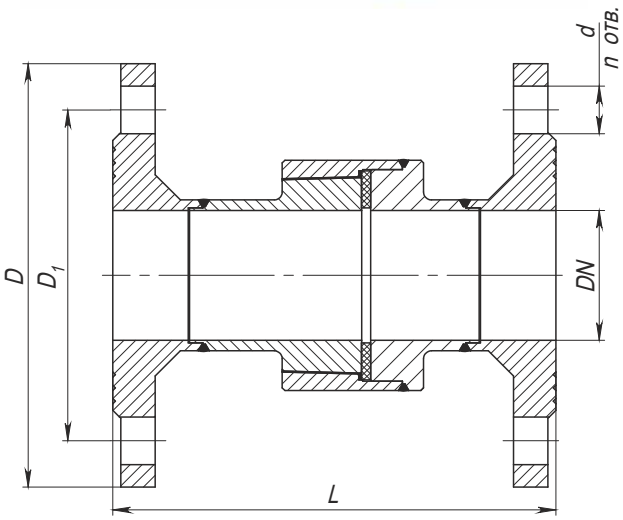

Обозначение	DN, мм	D, мм	D1, мм	d, мм	n	L, мм	Масса, кг
СИ-15ф	15	95	65	14	4	162	1.7
СИ-20ф	20	105	75	14	4	169	2.2
СИ-25ф	25	115	85	14	4	178	2.7
СИ-32ф	32	135	100	18	4	181	3.9
СИ-40ф	40	145	110	18	4	184	4.8
СИ-50ф	50	160	125	18	4	206	6.1
СИ-65ф	65	180	145	18	4	202	9.5
СИ-80ф	80	195	160	18	4	200	11
СИ-100ф	100	215	180	18	8	198	13.8
СИ-125ф	125	245	210	18	8	253	22.4
СИ-150ф	150	280	240	22	8	262	32
СИ-200ф	200	335	295	22	12	275	43
СИ-250ф	250	405	355	26	12	310	62
СИ-300ф	300	460	410	26	12	275	70

Краны шаровые изолирующие стальные полнопроходные КШИ

Краны шаровые изолирующие предназначены для установки в качестве запорной арматуры и изолирущей вставки между наземным и и подземным трубопроводами.

Специальная конструкция изолятора и применяемые материалы обеспечивают высокое электрическое сопротивление (более 10 МОм при напряжении 1 кВ), герметичность и защиту изолирующего слоя от внешних воздействий.

По типу присоединения краны шаровые изолирующие выпускаются резьбовые, фланцевые и под приварку.

По специальному заказу арматура может комплектоваться любыми приводами по требованию Заказчика.

Не требуют технического обслуживания.

Возможна комплектация ответными фланцами.

Основные технические характеристики

Рабочая среда		среды, по отношению к которым применяемые материалы коррозионностойки		
Давление PN		16; 25 кг/см^2		
Класс герметичности		«А» ГОСТ 9544-2005		
Климатическое исполнение по ГОСТ 15150-69*		У1	УХЛ1 (ХЛ1)	
Температура эксплуатации, °С		-40 ... +40	-60 ... +40	
Материалы основных деталей	корпус	ст 20	09Г2С	12Х18Н9Т
	шар	12Х18Н9Т		
	уплотнение в затворе	фторопласт или полиуретан		
Сопротивление изолятора		⩾ 10 МОм		
Тип присоединения к трубопроводу		сварное, резьбовое, фланцевое		
Управление		ручное, ручной редуктор, электропривод		
Установочное положение		любое		
Наружное антикоррозионное покрытие		композиция полиуретановая «ЛИТУРЕН»		
Ресурс крана		4000 циклов		
Гарантийный срок		12 месяцев		
Срок службы		15 лет		
Изготовление и поставка		ТУ 3742-003-35506687-98		

Присоединение - сварное
Управление - ручное

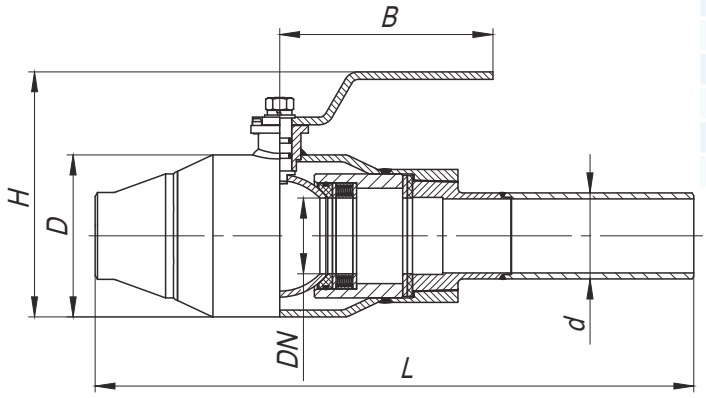

Обозначение	DN, мм	d, мм	D, мм	L, мм	B, мм	H, мм	Масса, кг
КШИ-15с	15	21	41	260	101	79	1
КШИ-20с	20	25	47	275	101	85	1.3
КШИ-25с	25	32	60	280	141	121	2.2
КШИ-32с	32	38	75	296	141	133	3
КШИ-40с	40	45	76	300	141	128	2.9
КШИ-50с	50	57	107	396	141	162	6.5
КШИ-65с	65	76	113	490	400	179	11.5
КШИ-80с	80	89	150	472	400	218	14
КШИ-100с	100	108	178	492	400	250	21
КШИ-125с	125	133	218	580	600	286	42.4
КШИ-150с	150	159	244	570	600	336	52.5
КШИ-200с	200	219	325	700	1000	418	95
КШИ-250с*	250	273	420	680	-	728	192
КШИ-300с*	300	325	529	760	-	820	283

* Комплектуется ручным редуктором

Краны шаровые изолирующие стальные полнопроходные КШИ

Присоединение - фланцевое
Управление - ручное

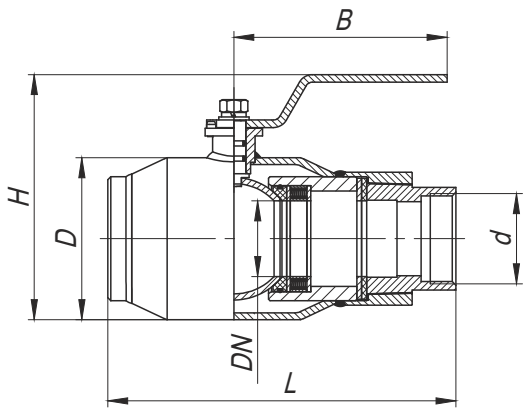

Обозначение	DN, мм	d	D, мм	L, мм	B, мм	H, мм	Масса, кг
КШИ-15р	15	G1/2"	41	144	101	79	0.8
КШИ-20р	20	G3/4"	47	144	101	85	1.1
КШИ-25р	25	G1"	60	160	141	121	1.9
КШИ-32р	32	G1-1/4"	75	166	141	133	2.4
КШИ-40р	40	G1-1/2"	76	114	141	128	2.2
КШИ-50р	50	G2"	107	230	141	162	6

Присоединение - резьбовое
Управление - ручное

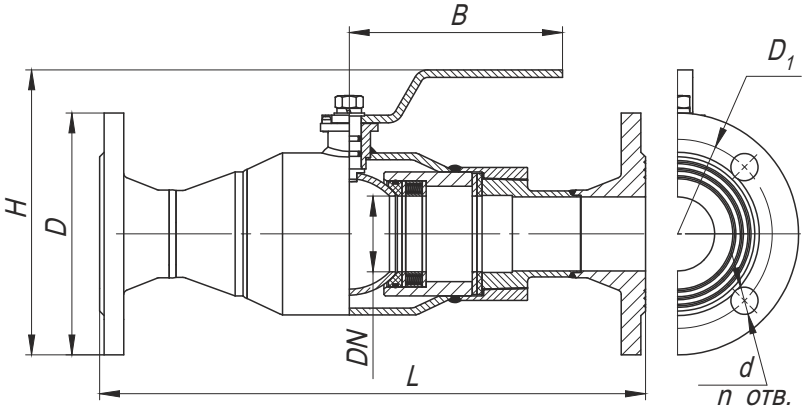

Обозначение	DN, мм	D, мм		D1,мм		d, мм		n		L, мм		B, мм	H, мм	Масса, кг	
		PN16	PN25	PN16	PN25	PN16	PN25	PN16	PN25	PN16	PN25			PN16	PN25
КШИ-15ф	15	95	95	65	65	14	14	4	4	246	246	101	105	2.2	2.4
КШИ-20ф	20	105	105	75	75	14	14	4	4	260	260	101	114	2.8	3
КШИ-25ф	25	115	115	85	85	14	14	4	4	278	274	141	148	4.1	4.3
КШИ-32ф	32	135	135	100	100	18	18	4	4	295	300	141	163	5.8	6.4
КШИ-40ф	40	145	145	110	110	18	18	4	4	202	208	141	163	5.8	6.5
КШИ-50ф	50	160	160	125	125	18	18	4	4	360	360	141	189	10.5	11.5
КШИ-65ф	65	180	180	145	145	18	18	4	8	320	327	400	213	15.5	16.5
КШИ-80ф	80	195	195	160	160	18	18	4	8	410	414	400	240	20	21
КШИ-100ф	100	215	230	180	190	18	22	8	8	463	450	400	268	28.5	32
КШИ-125ф	125	245	270	210	220	18	26	8	8	460	477	600	335	51.5	57
КШИ-150ф	150	280	300	240	250	22	26	8	8	486	508	600	336	64	72
КШИ-200ф	200	335	360	295	310	22	26	12	12	560	595	1000	418	105	116
КШИ-250ф*	250	405	425	355	370	26	30	12	12	520	540	-	728	207	222
КШИ-300ф*	300	460	485	410	430	26	30	12	16	640	672	-	820	308	335

* Комплектуется ручным редуктором

Краны шаровые подземные стальные полнопроходные КШ-п

Краны шаровые предназначены для установки в качестве запорной арматуры на подземных стальных и полиэтиленовых трубопроводах, нефтяной и газовой промышленности.

Управление краном осуществляется через телескопический удлинитель штока, верхний конец которого выводиться «под ковер» (лючок дорожный). Узел управления имеет конструкцию, защищенную от попадания влаги, грязи, не санкционированного доступа.

Длина штока регулируется в пределах ±200 мм от базовой величины (кроме кранов с ручным редуктором). Наружная поверхность крана и удлинителя штока покрыта диэлектрическим антикоррозионным покрытием весьма усиленного типа (ВУС) соответствующим ГОСТ 9.602.

Для установки на ПЭ трубопроводах, кран изготавливается с патрубками из ПЭ 80 или 100, SDR 9 или 11.

Не требуют технического обслуживания.

Возможна комплектация коверами, Т-ключами.

Основные технические характеристики

Рабочая среда	среды, по отношению к которым применяемые материалы коррозионностойки	
Давление PN	10; 16; 25 кг/см^2	
Температура эксплуатации	от -40 °С до +40 °С	
Класс герметичности	«А» ГОСТ 9544-2005	
Материалы основных деталей	корпус	ст 20
	шар	12Х18Н9Т
	уплотнение в затворе	фторопласт, полиуретан
Климатическое исполнение	В5 по ГОСТ 15150-69*	
Тип присоединения к трубопроводу	сварное	
Управление	ручное, редуктор	
Установочное положение	вертикально, штоком вверх	
Наружное антикоррозионное покрытие	ПАП-М 105	
Ресурс крана	4000 циклов	
Гарантийный срок	12 месяцев	
Срок службы	15 лет	
Изготовление и поставка	ТУ 3742-003-35506687-98	

Присоединение - сварное к стальному трубопроводу
Управление - ручное

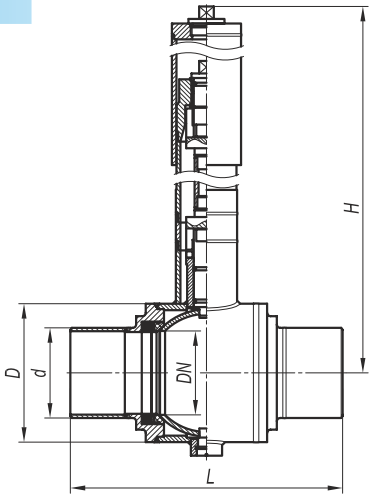

Обозначение	DN, мм	d, мм	D, мм	L, мм	H, мм	Масса, кг
КШ-50п	50	57	93	405	1000-2500	39
КШ-65п	65	76	113	500	1000-2500	28
КШ-80п	80	89	150	500	1000-2500	35
КШ-100п	100	108	155	500	1000-2500	39
КШ-125п	125	133	218	600	1000-2500	77
КШ-150п	150	159	244	600	1000-2500	91
КШ-200п	200	219	325	600	1000-2500	115
КШ-250п*	250	273	420	685	1000-2500	250
КШ-300п *	300	325	650	850	1000-2500	550

* Комплектуется ручным редуктором

Краны шаровые подземные стальные полнопроходные КШ-п

Присоединение - сварное к ПЭ трубопроводу

Управление - ручное

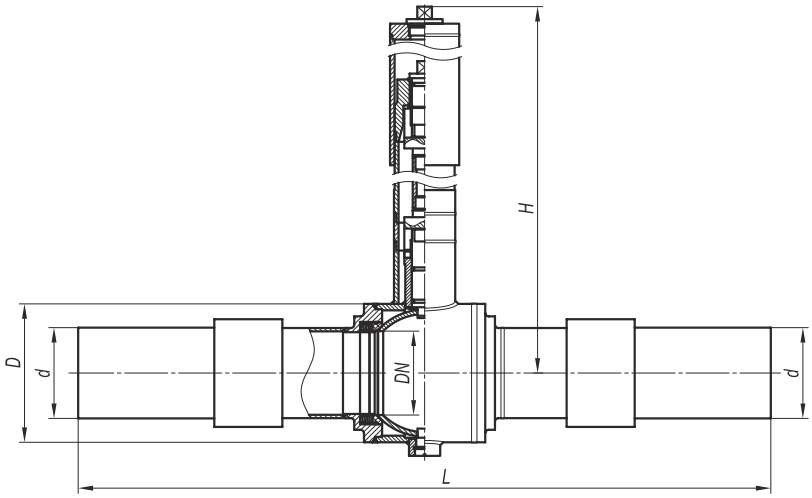

Обозначение	DN, мм	d, мм	D, мм	L, мм	H, мм	Масса, кг
КШ-50пп	50	63	93	1440	1000 -2500	44
КШ-65пп	65	75	113	1375	1000 -2500	34
КШ-80пп	80	90	150	1500	1000 -2500	40
КШ-100пп	100	110	155	1650	1000 -2500	48
КШ-125пп	125	125	218	1670	1000 -2500	86
КШ-150пп	150	160	244	1690	1000 -2500	108
КШ-200пп	200	200	325	2040	1000 -2500	142
КШ-250пп*	250	315	420	2240	1000-2500	310
КШ-300пп*	300	355	650	2540	1000 -2500	600

* Комплектуется ручным редуктором

Установка для присоединения нового газопровода к действующим сетям УВГ

Установки для присоединения новых газопроводов к действующим сетям без снижения давления типа УВГ-100 и УВГ-200.

Основные технические характеристики		
Рабочая среда	жидкие и газообразные среды, по отношению к которым применяемые материалы коррозионостойки	
Давление PN	до 1,2 МПа (12 кгс/см^2)	
Температура рабочей среды	до 100 °С	
Класс герметичности	«А» ГОСТ 9544	
Материал основных деталей	ст. 20, 09Г2С	
Тип присоединения к трубопроводу	под приварку	
Вращение режущего инструмента	рукоятка, редуктор или пневмопривод	
Подача режущего инструмента	ручная	
Установочное положение	вертикально	
DКлиматическое исполнение	У1, Т1, УХЛ1 по ГОСТ 15150-69*	
DN действующего трубопровода, мм	до 1200	
DN присоединяемого трубопровода, мм	УВГ-100	до 100
	УВГ-200	от 100 до 200
Габаритные размеры ДхШхВ, мм	УВГ-100	1700х360х210
	УВГ-200	1700х360х360
Вес, кг	УВГ-100	105
	УВГ-200	150
Гарантийный срок	24 месяца	
Изготовление и поставка	ТУ 3742-003-35506687-98	

Тройники для установок УВГ для присоединения к действующим сетям

ЗАО «МАЛЕН» производит тройники для установок типа УВГ-100 и УВГ-200. Тройник приваривается к действующему и присоединяемому газопроводам. Сверху у тройника имеется специальный фланец для присоединения установки УВГ. При заказе тройника укажите диаметры присоединяемого и действующего газопроводов.

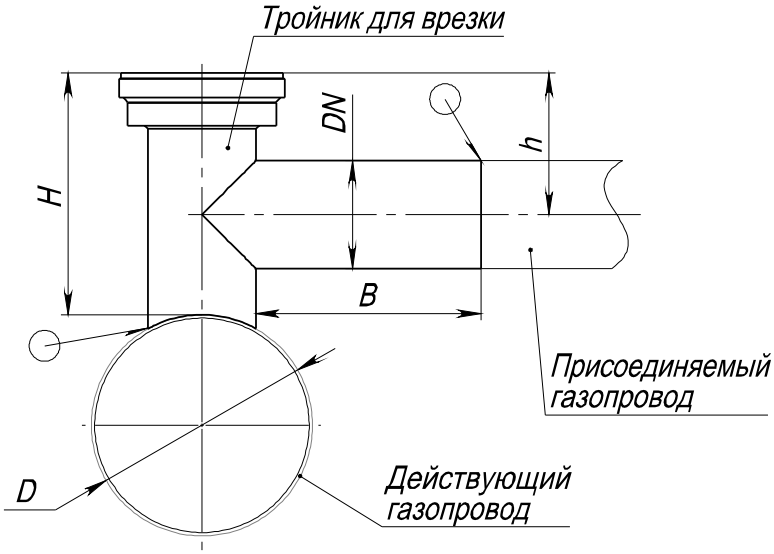

DN, мм	H, мм	h, мм	B, мм	Установка
25	180	118	200	УВГ-100
32				
40				
50				
65				
80	205	125		
100	222	133		
125	270	155	300	УВГ-200
150	295	170		
200	355	200		

Сертификаты

ФЕДЕРАЛЬНОЕ АГЕНТСТВО
ПО ТЕХНИЧЕСКОМУ РЕГУЛИРОВАНИЮ И МЕТРОЛОГИИ
СИСТЕМА ДОБРОВОЛЬНОЙ СЕРТИФИКАЦИИ
«ТЕХНОПРОГРЕСС»
СЕРТИФИКАТ СООТВЕТСТВИЯ
ИНН 781104107
СООТВЕТСТВУЕТ ТРЕБОВАНИЯМ
ГОСТ Р ИСО 9001-2008 (ISO 9001:2008)

ФЕДЕРАЛЬНОЕ АГЕНТСТВО
ПО ТЕХНИЧЕСКОМУ РЕГУЛИРОВАНИЮ И МЕТРОЛОГИИ
СИСТЕМА ДОБРОВОЛЬНОЙ СЕРТИФИКАЦИИ
«ТЕХНОПРОГРЕСС»
РАЗРЕШЕНИЕ
№ СМК.Р.00732-10
ЗАО "Мален"
192019, г.Санкт-Петербург, ул.Седова, д.5
ИНН 781104107

РОССИЙСКАЯ ФЕДЕРАЦИЯ
СЕРТИФИКАТ СООТВЕТСТВИЯ

СИСТЕМА СЕРТИФИКАЦИИ ГОСТ Р
СЕРТИФИКАТ СООТВЕТСТВИЯ

СИСТЕМА ДОБРОВОЛЬНОЙ СЕРТИФИКАЦИИ ГАЗСЕРТ
ОРГАН ПО СЕРТИФИКАЦИИ
СЕРТИФИКАТ СООТВЕТСТВИЯ

ФЕДЕРАЛЬНАЯ СЛУЖБА
ПО ЭКОЛОГИЧЕСКОМУ, ТЕХНОЛОГИЧЕСКОМУ И АТОМНОМУ НАДЗОРУ
РАЗРЕШЕНИЕ

ФЕДЕРАЛЬНАЯ СЛУЖБА
ПО ЭКОЛОГИЧЕСКОМУ, ТЕХНОЛОГИЧЕСКОМУ И АТОМНОМУ НАДЗОРУ
РАЗРЕШЕНИЕ

РОССИЙСКАЯ ФЕДЕРАЦИЯ
СЕРТИФИКАТ СООТВЕТСТВИЯ